Kühltechnik

- *Technik für rieselfähige Güter*
- *Kühlgeräte*
- *Trocknungstechnik*
- *Warmlufterzeuger*
- *Silotechnik*
- *Fördertechnik*

business worldwide

Kühlgeräte

zur chemiefreien Konservierung

www.goldsaat.com

goldsaat®
AGRARTECHNIK

Die ökonomische Art der Qualitätssicherung von Erntegut.

Der konsequent logische Aufbau der **Kühlgeräte Baureihe 404-S** ist das Resultat jahrzehntelanger Erfahrungen auf dem Gebiet der Kältekonservierung von Körnerfrüchten. Höchste Betriebssicherheit und die innovativen Konstruktionsmerkmale zeichnen dieses Kühlgerät aus.

Das Komplettgerät besteht aus:

- Schalldämmung
- *granotherm*-Einrichtung
- Leistungsregulierung
- *granosafe*-Ausgleichsschaltung
- Sicherheitsschaltung bei tiefen Temperaturen
- höchstem Korrosionsschutz durch verzinktes Stahlblech und Mehrfachlackierung

Abb. 1: Bedienungsfeld der SPS-Steuerung

Abb. 2: Doppel-Wechselanschluß

- Gebläse-Einzelschaltung für Winterbetrieb
- TÜV-Abnahme im Herstellerwerk
- Betriebsstundenzähler
- U-Rohr-Manometer
- Fahrwerk
- wasserdichtem CEE-Stecker mit Kupplung
- Vorrüstung für *coolstop*
- flexiblem Kaltluftschlauch mit Patentschnallen
- Ersatzfiltermatten

Die Konstruktionsmerkmale:

- **SPS-Steuerung**
- **FCKW-freies Kältemittel R 404 A**
- **Nachwärmeregelung** bis 9 K (°C) unabhängig von der Umgebungstemperatur.
- **Betriebsbereich** der Maschine zwischen + 4 °C und + 40 °C.
- **Arbeitsbereich** bei Kompressorbetrieb zwischen + 2 °C und + 17 °C, dazwischenliegende Werte können witterungsunabhängig eingestellt werden.
- **Betreiben** des Gerätes nach Einblastemperatur oder der Sorptionsfeuchte (a_w-Wert der Körnerfrucht).
- **Funktionsabläufe** sind vom Gesamtgegendruck nicht beeinflussbar.
- **Größtmöglicher Volumenstrom** bei geringstmöglichem Energieaufwand.
- **Integrierte Selbstkontrolle** des Gerätes und der Elektronik sowie Schüttgutüberwachung bei *coolstop*.
- ***granoplus***-Klimaschaltung.

Kühlgerät **GK 40/NHDe-404** - **(Energieeffizienz für Anwendungsgebiete mit geringer Leistungsanforderung)**

Geräteabmessungen:

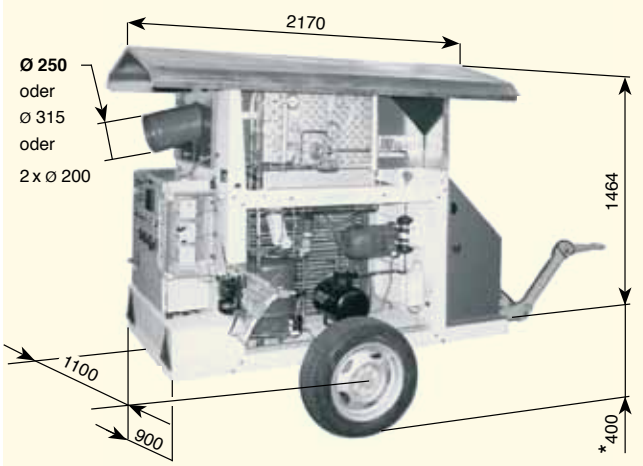

Abbildungen nicht maßstabsgetreu!
(alle Angaben in mm)

Wasserabscheidung max. 37 l/h über einen Schlauch Ø 20 mm

*(200) bei Standard-Fahrvorrichtung!

Gewicht: 490 kg (mit Standard-Fahrvorrichtung)
Filtermatte: 440 x 650 mm
Schallpegel: 77 dB (A), (Mittelwert in 1 m Abstand)
TÜV-Abnahme: nicht erforderlich

Getreideleistung:

45 t/d (Normal-Sommerleistung) bis **70 t/d** (Grenzleistung)
Bezug:
Bei 22 °C Umgebungstemperatur, 50 % relative Luftfeuchte, 17,5 % Getreidefeuchte werden **45 t** Getreide in 24 Std., einschl. 2 K (°C) *granotherm*-Nachwärme, auf 10 °C abgekühlt.

Kälteleistung:

12.200 W (10.500 kcal/h)
bei 0/30 °C Verdampfungs-/Kondensationstemperatur

Ventilatorleistung:

bei Anlagen-Gesamtgegendruck von:

1.000 Pa	(102 mm WS):	**1.920 m³/h**
2.000 Pa	(204 mm WS):	**1.560 m³/h**
2.500 Pa	(255 mm WS):	**1.260 m³/h**
Volumenstrom des Axialventilators (bei Drehfrequenz 1500 min^{-1}):		**5.800 m³/h**

Regelung des GK 40/NHDe-404:

Automatische Ansteuerung der Kaltlufttemperatur über Dreipunktregler und Luftmengendrosselklappe. Die Nachwärme-Sicherheitsschaltung *granosafe* wird über ein elektronisches Thermostat geregelt. Die Nachwärme *granotherm* lässt sich über Handrad regeln. Als Option ist die Nachwärme auch elektronisch regelbar.

Höchste Wirtschaftlichkeit durch Leistungsabstufung über Bypass-Kälteventil. Alle Ausführungen von *coolstop* (siehe Zubehör), wie z.B. Flachlager- oder Silozellenüberwachung, sind anschließbar.

Temperaturvorwahl:

+ 2 °C bis + 17 °C am Regler einstellbar. Die Einblastemperatur wird auf dem Display angezeigt.

Nachwärmemenge:

0 bis 10 K (°C) durch Vorwahl am Handrad. Die Nachwärmeeinstellung kann auf Wunsch mit Tastatur für Temperatur oder a_w-Wert* bestückt werden.

Elektrische Daten:

Stromart: 380…420 V - 3 - 50 HZ

Leistungsaufnahme:

6,5 kW
Stromzuführung über angebauten CEE-Stecker 32 A, IP 65. Kupplung wird lose beigestellt.

Einzelwerte:
Kompressor 3,3 kW;
Kaltluftventilator 2,2 kW;
Kondensatorlüfter 0,65 kW,
pressostatgesteuerter Direktanlauf

Schwankungsbreiten:
Starkstrom: **± 10 %**, Regelung: **± 50 %**

Lieferumfang:

Das **Kühlgerät GK 40/NHDe-404** ist ein Komplettgerät. Im Lieferumfang (siehe Angebotstext) sind u.a. enthalten:

Kaltluftschlauch Durchmesser 250 mm von 3 m Länge, einschließlich zwei Spanngurten.
Fahrvorrichtung mit Lenkrollen. Zwei Filtermatten, Betriebsstundenzähler, Gerätestecker 32 A mit Kupplung und **Schallschutz am Ansaugfilter und Kaltluftstutzen.**

Zubehör:*

Schutzdach: bestehend aus Konsolen & Dachelement.

***coolstop*:** zur Überwachung und selbsttätigen Beendigung des Kühlvorgangs, kann sowohl in einfacher Ausfertigung - z.B. für Flachlagerkühlung - als auch als intelligente Einheit - z.B. zum Integrieren in eine bestehende Silomessanlage - geliefert werden.

Wechselanschluß:
für ein Rohrsystem von 250 mm Durchmesser.

Doppel-Wechselanschluß:
Zum gleichzeitgen Kühlen von zwei Einblasstellen kann ein Doppel-Wechselanschluß mit zwei Anschlüssen von 200 mm Durchmesser verwendet werden.
Dadurch entfällt das Anschlußsystem über Hosenrohr und zwei flexible Schläuche. (siehe Abb. 2)

Kühlgerät **GK 80/404-S**

Geräteabmessungen:

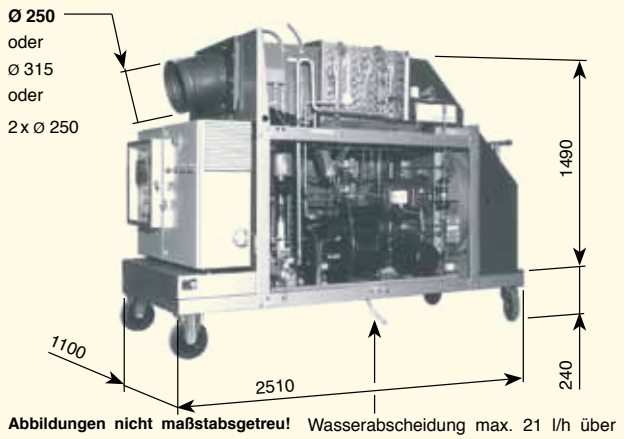

Abbildungen nicht maßstabsgetreu!
(alle Angaben in mm)

Wasserabscheidung max. 21 l/h über einen Schlauch Ø 16 mm (5/8“)

Gewicht:	900 kg (mit Standard-Fahrvorrichtung) 965 kg (mit Luftbereifung)
Filtermatte:	600 x 620 mm
Schallpegel:	69 dB (A), (Mittelwert in 7 m Abstand)
TÜV-Abnahme:	nicht erforderlich

Getreideleistung:

90 t/d (Normal-Sommerleistung) bis **125 t/d** (Grenzleistung)
Bezug:
Bei 22 °C Umgebungstemperatur, 50 % relative Luftfeuchte, 16 % Getreidefeuchte werden **90 t** Getreide in 24 Std., einschl. 2 K (°C) *granotherm*-Nachwärme, auf 10 °C abgekühlt.

Kälteleistung:

32.300 W (24.680 kcal/h)
bei 0/30 °C Verdampfungs-/Kondensationstemperatur

Ventilatorleistung:

bei Anlagen-Gesamtgegendruck von:

1.000 Pa	(102 mm WS):	**3.660 m³/h**
2.000 Pa	(204 mm WS):	**3.300 m³/h**
3.000 Pa	(306 mm WS):	**2.880 m³/h**
4.000 Pa	(408 mm WS):	**2.160 m³/h**

Regelung des GK 80/404-S (Abb. 1):

Selbstüberwachende rechnergestützte Mikroprozessorenregelung mit Memoryspeicher für Geräte- und Anlagendaten. Programmierbar über Tastenfeld, Parameter- und Arbeitsanzeige über Display. Alle bekannten Verfahrensabläufe, wie *granosafe*, *granotherm* und *granoplus* sind funktionsbedingt im Regelvorgang integriert.

Höchste Wirtschaftlichkeit durch 2-fach Leistungsabstufung und motorische Kältemitteldosierung. Alle Ausführungen von *coolstop* (siehe Zubehör), wie z.B. Flachlager- oder Silozellenüberwachung, sind anschließbar.

Temperaturvorwahl:

+ 2 °C bis + 17 °C am Regler einstellbar. Die Einblastemperatur wird auf dem Display angezeigt.

Nachwärmemenge:

0 bis 9 K (°C) einschließlich *granoplus*, durch Vorwahl am Regler. Die Nachwärmeeinstellung kann auf Wunsch mit Tastatur für Temperatur oder a_w-Wert* bestückt werden.

Elektrische Daten:

Stromart: 380…420 V - 3 - 50 HZ

Leistungsaufnahme:
14,4 kW *ohne granoplus*
20,4 kW *mit granoplus*
Stromzuführung über angebauten CEE-Stecker 63 A, IP 66. Kupplung wird lose beigestellt.

Einzelwerte:
Kompressor mit PW-Anlauf 7,5 kW;
Kaltluftventilator 5,5 kW mit YΔ - Anlauf;
Kondensatorlüfter 2 x 0,65 kW,
pressostatgesteuerter Direktanlauf

Schwankungsbreiten:
Starkstrom: **± 10 %**, Regelung: **± 50 %**

Lieferumfang:

Das **Kühlgerät GK 80/404-S** ist ein Komplettgerät. Im Lieferumfang (siehe Angebotstext) sind u.a. enthalten:

Kaltluftschlauch Durchmesser 315 mm oder Durchmesser 250 mm (je nach vorhandenem oder projektiertem Kanalsystem) von 3 m Länge, einschließlich zwei Spanngurten. Fahrvorrichtung mit je zwei Bock- und zwei Lenkrollen mit Feststellern und Transportdeichsel. Zwei Filtermatten, Betriebsstundenzähler, Gerätestecker 63 A mit Kupplung und **Schallschutz am Ansaugfilter.**

Zubehör:*

Schutzdach: bestehend aus Konsolen & Dachelement.

***coolstop*:** zur Überwachung und selbsttätigen Beendigung des Kühlvorgangs, kann sowohl in einfacher Ausfertigung - z.B. für Flachlagerkühlung - als auch als intelligente Einheit - z.B. zum Integrieren in eine bestehende Silomessanlage - geliefert werden.

Wechselanschluß:
für ein Rohrsystem von 315 mm Durchmesser.

Doppel-Wechselanschluß:
Zum gleichzeitgen Kühlen von zwei Einblasstellen kann ein Doppel-Wechselanschluß mit zwei Anschlüssen von 250 mm Durchmesser verwendet werden.
Dadurch entfällt das Anschlußsystem über Hosenrohr und zwei flexible Schläuche. (siehe Abb. 2)

Schallschutz:
Zur Reduzierung des Schallpegels steht die Schallschutzverkleidung PST (siehe 1056) zur Verfügung.

Kühlgerät **GK 160/404-S**

Geräteabmessungen:

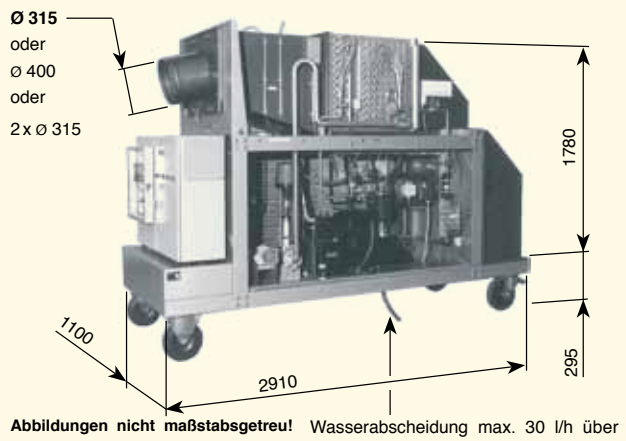

Abbildungen nicht maßstabsgetreu!
(alle Angaben in mm)

Wasserabscheidung max. 30 l/h über einen Schlauch Ø 16 mm (5/8“)

Gewicht:	1.230 kg (mit Standard-Fahrvorrichtung)
	1.445 kg (mit Luftbereifung)
Filtermatte:	660 x 820 mm, 2 Stück
Schallpegel:	71 dB (A), (Mittelwert in 7 m Abstand)
TÜV-Abnahme:	im Werk

Getreideleistung:

115 t/d (Normal-Sommerleistung) bis **180 t/d** (Grenzleistung)
Bezug:
Bei 22 °C Umgebungstemperatur, 50 % relative Luftfeuchte, 16 % Getreidefeuchte werden **115 t** Getreide in 24 Std., einschl. 2 K (°C) *granotherm*-Nachwärme, auf 10 °C abgekühlt.

Kälteleistung:

47.100 W (40.459 kcal/h)
bei 0/30 °C Verdampfungs-/Kondensationstemperatur

Ventilatorleistung:

bei Anlagen-Gesamtgegendruck von:

1.000 Pa	(102 mm WS):	**5.300 m³/h**
2.000 Pa	(204 mm WS):	**4.800 m³/h**
3.000 Pa	(306 mm WS):	**4.200 m³/h**
4.000 Pa	(408 mm WS):	**3.500 m³/h**

Regelung des GK 160/404-S (Abb. 1):

Selbstüberwachende rechnergestützte Mikroprozessorenregelung mit Memoryspeicher für Geräte- und Anlagendaten. Programmierbar über Tastenfeld, Parameter- und Arbeitsanzeige über Display. Alle bekannten Verfahrensabläufe, wie *granosafe*, *granotherm* und *granoplus* sind funktionsbedingt in den Regelvorgang integriert.

Höchste Wirtschaftlichkeit durch 2-fach Leistungsabstufung und motorische Kältemitteldosierung. Alle Ausführungen von *coolstop* (siehe Zubehör), wie z.B. Flachlager- oder Silozellenüberwachung, sind anschließbar.

Temperaturvorwahl:

+ 2 °C bis + 17 °C am Regler einstellbar. Die Einblastemperatur wird auf dem Display angezeigt.

Nachwärmemenge:

0 bis 9 K (°C) einschließlich *granoplus*, durch Vorwahl am Regler. Die Nachwärmeeinstellung kann auf Wunsch mit Tastatur für Temperatur oder a_w-Wert* bestückt werden.

Elektrische Daten:

Stromart: 380…420 V - 3 - 50 HZ

Leistungsaufnahme:
20,0 kW *ohne granoplus*
32,0 kW *mit granoplus*
Stromzuführung über angebauten CEE-Stecker 63 A, IP 66. Kupplung wird lose beigestellt.

Einzelwerte:
Kompressor mit PW-Anlauf 11 kW;
Kaltluftventilator 7,5 kW mit YΔ - Anlauf;
Kondensatorlüfter 2 x 0,65 kW,
pressostatgesteuerter Direktanlauf

Schwankungsbreiten:
Starkstrom: **± 10 %**, Regelung: **± 50 %**

Lieferumfang:

Das **Kühlgerät GK 160/404-S** ist ein Komplettgerät. Im Lieferumfang (siehe Angebotstext) sind u.a. enthalten:

Kaltluftschlauch Durchmesser 315 mm oder Durchmesser 400 mm (je nach vorhandenem oder projektiertem Kanalsystem) von 3 m Länge, einschließlich zwei Spanngurten.
Fahrvorrichtung mit je zwei Bock- und zwei Lenkrollen mit Feststellern und Transportdeichsel. Zwei Filtermatten, Betriebsstundenzähler, Gerätestecker 63 A mit Kupplung und **Schallschutz am Ansaugfilter.**

Zubehör:*

Schutzdach: (siehe Kühlgerät GK 80/404-S)

***coolstop*:** (siehe Kühlgerät GK 80/404-S)

Wechselanschluß:
für ein Rohrsystem von 450 mm Durchmesser.

Doppel-Wechselanschluß:
Zum gleichzeitgen Kühlen von zwei Einblasstellen kann ein Doppel-Wechselanschluß mit zwei Anschlüssen von 315 mm Durchmesser verwendet werden.
Dadurch entfällt das Anschlußsystem über Hosenrohr und zwei flexible Schläuche. (siehe Abb. 2)

Schallschutz: (siehe Kühlgerät GK 80/404-S)

*gegen Aufpreis lieferbar!

Kühlgerät **GK 240/404-S**

Geräteabmessungen:

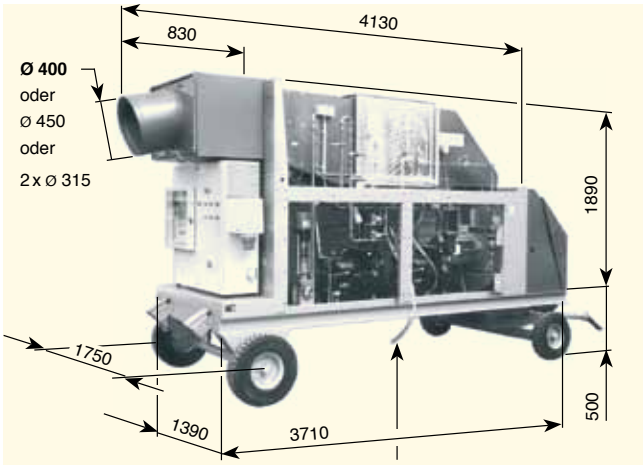

Abbildungen nicht maßstabsgetreu!
(alle Angaben in mm)

Wasserabscheidung max. 37 l/h über einen Schlauch Ø 20 mm

Gewicht: 2.300 kg (mit Luftbereifung, siehe Abbildung)
Filtermatte: 1000 x 1020 mm, 2 Stück
Schallpegel: 69 dB (A), (Mittelwert in 7 m Abstand)
TÜV-Abnahme: im Werk

Getreideleistung:

170 t/d (Normal-Sommerleistung) bis **250 t/d** (Grenzleistung)
Bezug:
Bei 22 °C Umgebungstemperatur, 50 % relative Luftfeuchte, 16 % Getreidefeuchte werden **170 t** Getreide in 24 Std., einschl. 2 K (°C) *granotherm*-Nachwärme, auf 10 °C abgekühlt.

Kälteleistung:

65.600 W (56.350 kcal/h)
bei 0/30 °C Verdampfungs-/Kondensationstemperatur

Ventilatorleistung:

bei Anlagen-Gesamtgegendruck von:

1.000 Pa	(102 mm WS):	**7.200 m³/h**
2.000 Pa	(204 mm WS):	**6.670 m³/h**
3.000 Pa	(306 mm WS):	**5.500 m³/h**
4.000 Pa	(408 mm WS):	**4.200 m³/h**
4.500 Pa	(459 mm WS):	**3.000 m³/h**

Regelung des GK 240/404-S (Abb. 1):

Selbstüberwachende rechnergestützte Mikroprozessorenregelung mit Memoryspeicher für Geräte- und Anlagendaten. Programmierbar über Tastenfeld, Parameter- und Arbeitsanzeige über Display. Alle bekannten Verfahrensabläufe, wie *granosafe*, *granotherm* und *granoplus* sind funktionsbedingt in den Regelvorgang integriert.

Höchste Wirtschaftlichkeit durch zwei getrennte Kühlkreisläufe, 4-fach Leistungsabstufung und motorische Kältemitteldosierung. Alle Ausführungen von *coolstop* (siehe Zubehör), wie z.B. Flachlager- oder Silozellenüberwachung, sind anschließbar.

Temperaturvorwahl:

+ 2 °C bis + 17 °C am Regler einstellbar. Die Einblastemperatur wird auf dem Display angezeigt.

Nachwärmemenge:

0 bis 9 K (°C) einschließlich *granoplus*, durch Vorwahl am Regler. Die Nachwärmeeinstellung kann auf Wunsch mit Tastatur für Temperatur oder a_w-Wert* bestückt werden.

Elektrische Daten:

Stromart: 380…420 V - 3 - 50 HZ

Leistungsaufnahme:
29,9 kW *ohne granoplus*
42 kW *mit granoplus*
Stromzuführung über angebauten CEE-Stecker 125 A, IP 66. Kupplung wird lose beigestellt.

Einzelwerte:
Kompressor mit PW-Anlauf 2 x 7,5 kW;
Kaltluftventilator 11 kW mit YΔ - Anlauf;
Kondensatorlüfter 2 x 1,9 kW,
pressostatgesteuerter Direktanlauf

Schwankungsbreiten:
Starkstrom: **± 10 %**, Regelung: **± 50 %**

Lieferumfang:

Das **Kühlgerät GK 240/404-S** ist ein Komplettgerät. Im Lieferumfang (siehe Angebotstext) sind u.a. enthalten:

Kaltluftschlauch Durchmesser 450 mm von 3 m Länge, einschließlich zwei Spanngurten.
Fahrvorrichtung für max. 6 km/h mit pannensicheren Luftkammerreifen auf Stahlfelgen montiert, einschl. Lenkkranz und Zugdeichsel sowie zwei Festsetzkeilen. Zwei Filtermatten, Betriebsstundenzähler, Gerätestecker 125 A mit Kupplung und **Schallschutz am Ansaugfilter und Kaltluftstutzen.**

Zubehör:*

Schutzdach: bestehend aus Konsolen & Dachelement.

***coolstop*:** zur Überwachung und selbsttätigen Beendigung des Kühlvorgangs, kann sowohl in einfacher Ausfertigung - z.B. für Flachlagerkühlung - als auch als intelligente Einheit - z.B. zum Integrieren in eine bestehende Silomessanlage - geliefert werden.

Wechselanschluß:
für ein Rohrsystem von 500 mm Durchmesser.

Doppel-Wechselanschluß:
Zum gleichzeitgen Kühlen von zwei Einblasstellen kann ein Doppel-Wechselanschluß mit zwei Anschlüssen von 315 mm oder 400 mm Durchmesser verwendet werden. Dadurch entfällt das Anschlußsystem über Hosenrohr und zwei flexible Schläuche. (siehe Abb. 2)

*gegen Aufpreis lieferbar!

Kühlgerät **GK 320/404-S**

Geräteabmessungen:

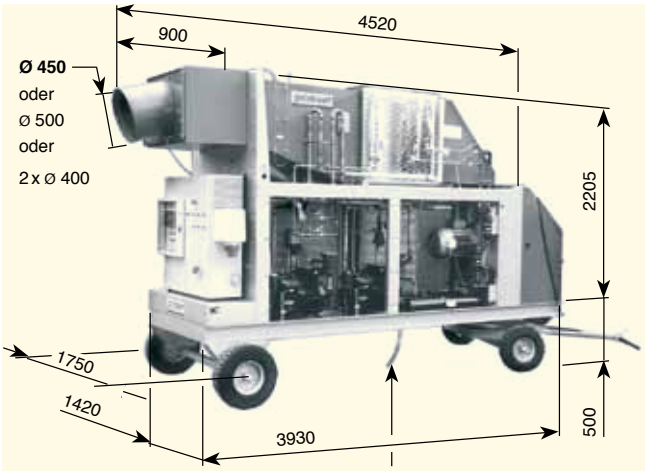

Abbildungen nicht maßstabsgetreu!
(alle Angaben in mm)

Wasserabscheidung max. 44 l/h über einen Schlauch ø 20 mm

Gewicht: 2.600 kg (mit Luftbereifung, siehe Abbildung)
Filtermatte: 1000 x 1020 mm, 2 Stück
Schallpegel: 71 dB (A), (Mittelwert in 7 m Abstand)
TÜV-Abnahme: im Werk

Getreideleistung:

250 t/d (Normal-Sommerleistung) bis **350 t/d** (Grenzleistung)
Bezug:
Bei 22 °C Umgebungstemperatur, 50 % relative Luftfeuchte, 16 % Getreidefeuchte werden **250 t** Getreide in 24 Std., einschl. 2 K (°C) *granotherm*-Nachwärme, auf 10 °C abgekühlt.

Kälteleistung:

94.200 W (69.660 kcal/h)
bei 0/30 °C Verdampfungs-/Kondensationstemperatur

Ventilatorleistung:

bei Anlagen-Gesamtgegendruck von:

1.000 Pa	(102 mm WS):	**10.200 m³/h**
2.000 Pa	(204 mm WS):	**9.400 m³/h**
3.000 Pa	(306 mm WS):	**8.550 m³/h**
4.000 Pa	(408 mm WS):	**7.150 m³/h**
5.000 Pa	(510 mm WS):	**5.400 m³/h**

Regelung des GK 320/404-S (Abb. 1):

Selbstüberwachende rechnergestützte Mikroprozessorenregelung mit Memoryspeicher für Geräte- und Anlagendaten. Programmierbar über Tastenfeld, Parameter- und Arbeitsanzeige über Display. Alle bekannten Verfahrensabläufe, wie *granosafe*, *granotherm* und *granoplus* sind funktionsbedingt in den Regelvorgang integriert.

Höchste Wirtschaftlichkeit durch zwei getrennte Kühlkreisläufe, 4-fach Leistungsabstufung und motorische Kältemitteldosierung. Alle Ausführungen von *coolstop* (siehe Zubehör), wie z.B. Flachlager- oder Silozellenüberwachung, sind anschließbar.

Temperaturvorwahl:

+ 2 °C bis + 17 °C am Regler einstellbar. Die Einblastemperatur wird auf dem Display angezeigt.

Nachwärmemenge:

0 bis 9 K (°C) einschließlich *granoplus*, durch Vorwahl am Regler. Die Nachwärmeeinstellung kann auf Wunsch mit Tastatur für Temperatur oder a_w-Wert* bestückt werden.

Elektrische Daten:

Stromart: 380…420 V - 3 - 50 HZ

Leistungsaufnahme:
43,2 kW *ohne granoplus*
63,2 kW *mit granoplus*
Stromzuführung über angebauten CEE-Stecker 125 A, IP 66. Kupplung wird lose beigestellt.

Einzelwerte:
Kompressor mit PW-Anlauf 2 x 11 kW;
Kaltluftventilator 15 kW mit YΔ - Anlauf;
Kondensatorlüfter 2 x 3,1 kW,
pressostatgesteuerter Direktanlauf

Schwankungsbreiten:
Starkstrom: **± 10 %**, Regelung: **± 50 %**

Lieferumfang:

Das **Kühlgerät GK 320/404-S** ist ein Komplettgerät. Im Lieferumfang (siehe Angebotstext) sind u.a. enthalten:

Kaltluftschlauch Durchmesser 500 mm von 3 m Länge, einschließlich zwei Spanngurten.
Fahrvorrichtung für max. 6 km/h mit pannensicheren Luftkammerreifen auf Stahlfelgen montiert, einschl. Lenkkranz und Zugdeichsel sowie zwei Festsetzkeilen.

Zwei Filtermatten, Betriebsstundenzähler, Gerätestecker 125 A mit Kupplung und **Schallschutz am Ansaugfilter und Kaltluftstutzen.**

Zubehör:*

Schutzdach: (siehe Kühlgerät GK 240/404-S)

***coolstop*:** (siehe Kühlgerät GK 240/404-S)

Wechselanschluß:
für ein Rohrsystem von 500 mm Durchmesser.

Doppel-Wechselanschluß:
Zum gleichzeitgen Kühlen von zwei Einblasstellen kann ein Doppel-Wechselanschluß mit zwei Anschlüssen von 400 mm oder 315 mm Durchmesser verwendet werden. Dadurch entfällt das Anschlußsystem über Hosenrohr und zwei flexible Schläuche. (siehe Abb. 2)

- *Technik für rieselfähige Güter*
- *Kühlgeräte*
- *Trocknungstechnik*
- *Warmlufterzeuger*
- *Silotechnik*
- *Fördertechnik*

business worldwide

Getreide:

reinigen, trocknen und kühlen

goldsaat®
AGRARTECHNIK

Fördertechnik:
Schonende Förderung von rieselfähigen Gütern

Trocknungstechnik:
ökologisch und ökonomisch ideal zur Sicherung Ihrer Erträge.

Kühltechnik:
chemiefreie Konservierung Ihrer Ernte!

Reinigungstechnik:
SIVO UL - lieferbar für Stundenleistungen von 20 - 200 t

Goldsaat Agrartechnik GmbH & Co. KG
Prümtalstraße 20
D-54595 Prüm/Eifel

Fon. +49 (0) 65 51 / 95 07 - 0
Fax. +49 (0) 65 51 / 95 07 34

e-mail: info@goldsaat.de
Internet: www.goldsaat.com

Die Firma Goldsaat arbeitet seit Jahrzehnten mit großem Erfolg auf dem Gebiet der Reinigungs-, Trocknungs- und Kühltechnik.
Wir bieten Ihnen ein umfangreiches Liefer- und Zubehörprogramm!

- **Kühlgeräte**
- **Warmluftrockner**
- **Warmlufterzeuger**
- **Entstaubungseinrichtungen**
- **Saugventilatoren für Hochzellen**
- **Fahr- und tragbare Probenehmer**
- **Kanalsysteme für alle Bereiche der Getreidelagerung**
- **Belüftungsventilatoren mit und ohne Temperaturdifferenzschaltung**

Unsere Produkte und unsere Erfahrungen dienen der Qualitätssicherung & Qualitätserhaltung Ihrer Ernte!

Stand 20.10.09 Nr.001 | GS-Kühltechnik-K001 | DESIGN@BOHL.DE